System kominów spalinowych <SKS-X>

System Kominów Spalinowych <SKS-X> to jednościenne wkłady kominowe i przewody spalinowe, wykonane w całości ze stali chromoniklowej kwasoodpornej w gatunku 1.4301 wg DIN17441. Służą jako instalacje odprowadzające spaliny do atmosfery z kotłów kondensacyjnych oraz z kotłów "Turbo" z zamkniętą komorą spalania z wyrzutem spalin przy pomocy wentylatora (komin spalinowy nadciśnieniowy) oraz urządzeń grzewczych na pelet. W tym systemie powietrze potrzebne do spalania pobierane jest bezpośrednio z kotłowni lub czerpane oddzielną rurą z zewnątrz pomieszczenia. Systemy te zabezpieczają wewnętrzne powierzchnie ceramicznych przewodów kominowych przed destrukcyjnym działaniem związków chemicznych znajdujących się w spalinach powstałych w urządzeniach grzewczych opalanych gazem czy olejem opałowym.
Maksymalna temperatura pracy: 250°C.
Systemy Kominów Spalinowych <SKS-X> pozwalają również na przystosowanie starych istniejących kominów do nowych specyficznych warunków pracy.
Certyfikat Zakładowej Kontroli Produkcji 1450-CPR-0030 wydany przez INIG w Krakowie.

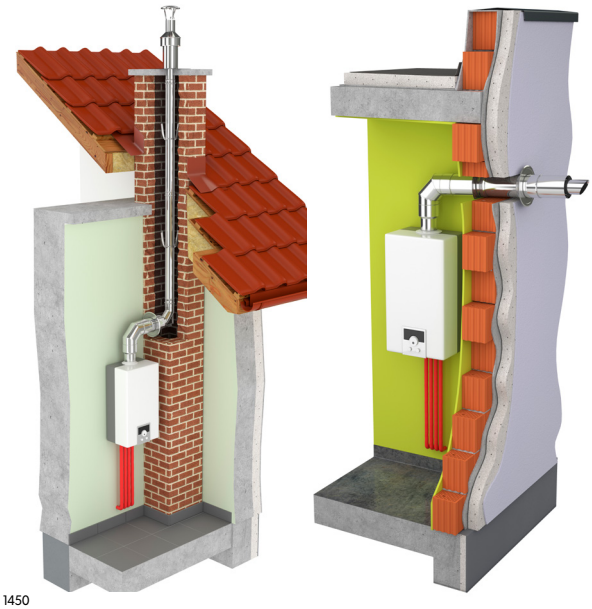

CE 1450

Zastosowanie kominów i zalecane grubości blach

Średnica DN	S,D* 1.4301
60	0.4
80	0.4
100	0.4
110	0.4
120	0.4
130	0.4
140	0.4
150	0.5
160	0.5
180	0.5
200	0.5
225	0.6
250	0.6

Tabela rozwinięć i wymiarów

Średnica DN	Lr	Dz	Dw	Dk	s
60	188	60.2	59.4	60.5	0.4
80	250	80.0	79.2	81.0	
100	315	100.7	99.9	101.7	
110	350	111.8	111.0	112.8	
120	385	122.9	122.1	123.9	
130	415	132.5	131.7	133.5	
140	440	140.5	139.7	141.5	
150	475	151.7	150.7	152.7	0.5
160	505	161.2	160.2	162.2	
180	570	181.9	180.9	182.9	
200	630	201.0	200.0	202.0	
225	710	226.6	225.4	227.6	0.6
250	790	252.1	250.9	253.1	

Przeznaczenie

S -przewody spalinowe
D* -przewody dymowe z urządzeń grzewczych na pelet

Wymiary

Lr - rozwinięcie blachy [mm]±0,1
Dz - średnica zewnętrzna rury [mm]±0,1
Dw - średnica wewnętrzna rury [mm]±0,1
Dk - średnica wewnętrzna w kielichu [mm]±0,1
s - grubość blachy [mm]

darco system

Przykładowe konfiguracje systemów

I.

Wyrzut spalin istniejącym kominem poprzez wkład kominowy

Powietrze do spalania paliwa dostarczane z kotłowni

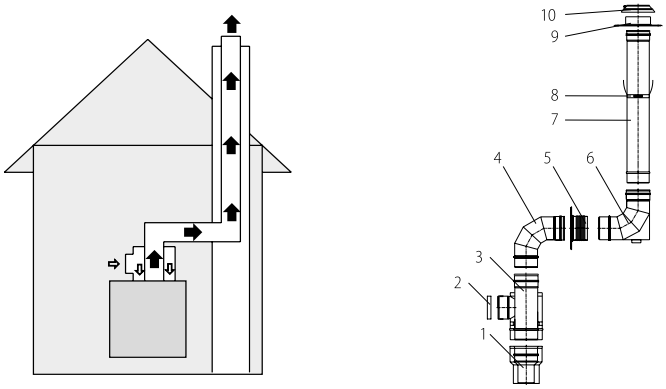

LP	Kod produktu
1	RDD60/80/100/125-KSP-X
2	ZTS80-KSP-X
3	TRD80/125/90-DB-KSP-X
4	KS80/90-KS-X
5	ROZ80-H17
6	KSW80/90-KS-X
7	RP80/1000-KS-X
8	OU80-X
9	PD80-X
10	KPD80-X

II.

Wyrzut spalin istniejącym kominem poprzez wkład kominowy

Powietrze do spalania paliwa dostarczane rurą poprzez ścianę zewnętrzną budynku

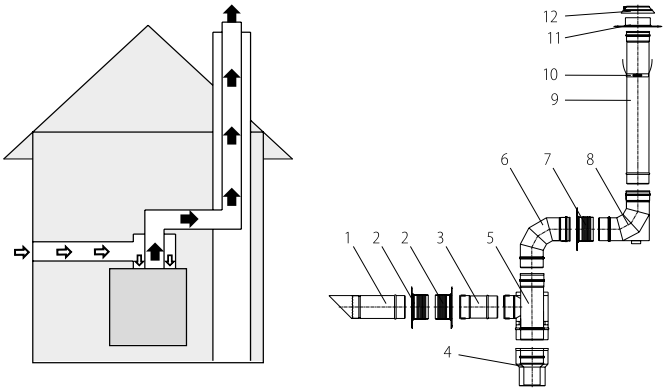

LP	Kod produktu
1	WB125/500-X
2	ROZ125-H17
3	RP125/250-X
4	RDD60/80/100/125-KSP-X
5	TRD80/125/90-DB-KSP-X
6	KS80/90-KS-X
7	ROZ80-H17
8	KSW80/90-KS-X
9	RP80/1000-KS-X
10	OU80-X
11	PD80-X
12	KPD80-X

III.

Wyrzut spalin istniejącym kominem poprzez wkład kominowy

Powietrze do spalania paliwa dostarczane istniejącym kominem, przestrzenią obok wkładu

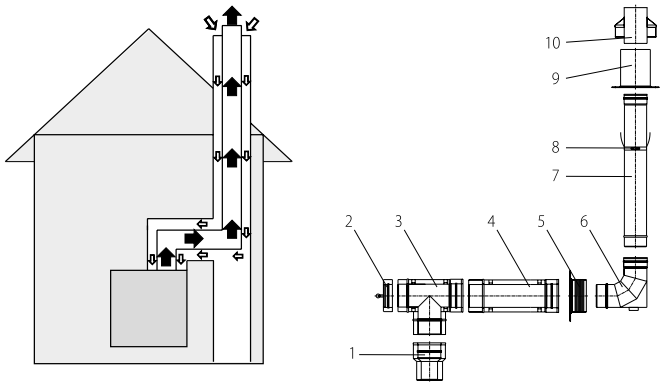

LP	Kod produktu
1	RDD60/80/100/125-KSP-X
2	MSD80/125-KSP-X
3	TRD80/125/90-KSP-X
4	RPD80/125/500-KSP-X
5	ROZ125-H17
6	KSW80/90-KS-X
7	RP80/1000-KS-X
8	OU80-X
9	PDP80-KS-X
10	USD80/125-KSP-X

IV.

Wyrzut spalin wewnętrzną rurą spalinową komina koncentrycznego

Powietrze do spalania paliwa dostarczane rurą zewnętrzną komina koncentrycznego

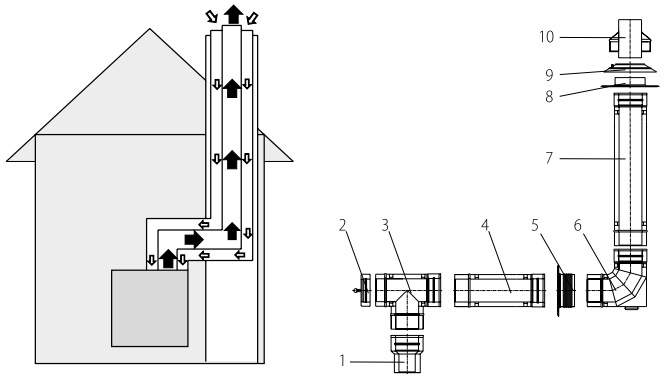

LP	Kod produktu
1	RDD80/60-KSP-X
2	MSD80/125-KSP-X
3	TRD80/125/90-KSP-X
4	RPD80/125/500-KSP-X
5	ROZ125-H17
6	KSDW80/125/90-KSP-X
7	RPD80/125/1000-KSP-X
8	PD125-KSP-X
9	KPD125-KSP-X
10	USD80/125-KSP-X

invent. build. enjoy.

darco system

V.

Wyrzut spalin wewnętrzną rurą spalinową komina koncentrycznego izolowanego

Powietrze do spalania paliwa dostarczane z zewnątrz rurą zewnętrzną

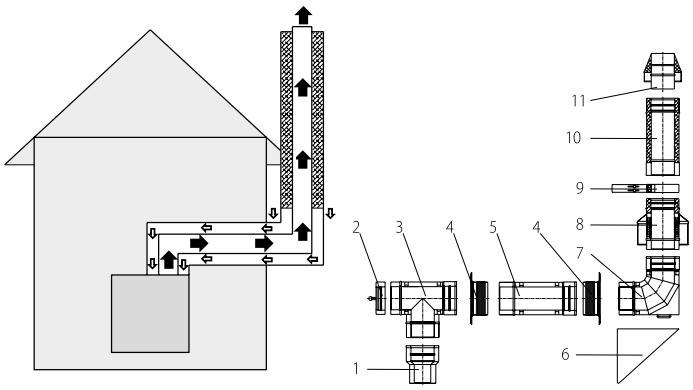

LP	Kod produktu
1	RDD60/80/100/125-KSP-X4
2	MSD80/125-KSP-X4
3	TRD80/125/90-KSP-X4
4	ROZ125-CH
5	RPD80/125/500-KSP-X4
6	KWD125-X-60
7	KSDW80/125/90-KSP-X4
8	RP80/125-DB-KSP-X4
9	OMD-II125-X
10	RPD80/125/1000-KS-X4-IZ
11	USD80/125-X4-IZ

VI.

Wyrzut spalin rurą wewnętrzną przewodu koncentrycznego poziomo poza ścianą budynku

Powietrze do spalania paliwa dostarczane z zewnątrz rurą zewnętrzną

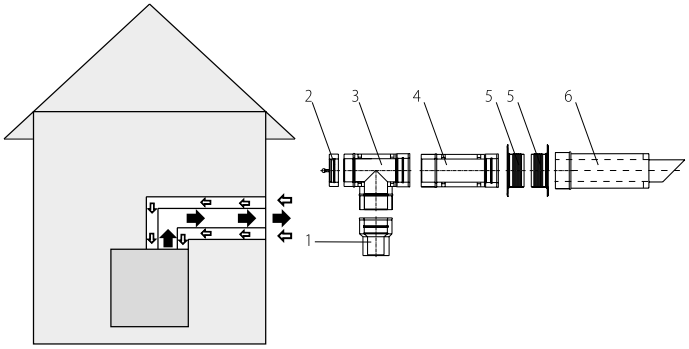

LP	Kod produktu
1	RDD60/80/100/125-KSP-X4
2	MSD80/125-KSP-X4
3	TRD80/125/90-KSP-X4
4	RPD80/125-KSP-X4
5	ROZ125-CH
6	WBD80/125-KSP-X4

VII.

Wyrzut spalin rurą wewnętrzną przewodu koncentrycznego

Powietrze do spalania paliwa dostarczane rurą zewnętrzną przewodu koncentrycznego

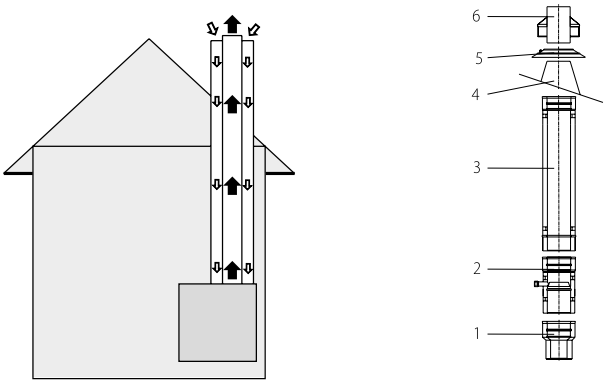

LP	Kod produktu
1	RDD60/80/100/125-KSP-X4
2	MSPD80/125-KSP-X4
3	RPD80/125/1000-KSP-X4
4	PDK125/10-X
5	KPD125-X
6	USD80/125-KSP-X4

VIII.

Wyrzut spalin rurą spalinową ponad dach

Powietrze do spalania paliwa dostarczane rurą poprzez ścianę zewnętrzną budynku

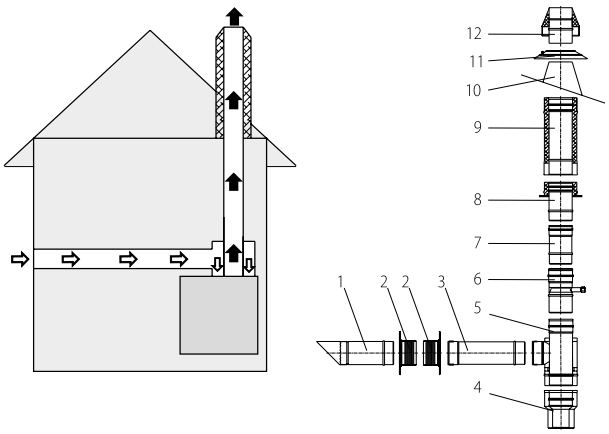

LP	Kod produktu
1	WB125/500-X4
2	ROZ125-CH
3	RP125/250-X4
4	RDD60/80/100/125-KSP-X4
5	TRD80/125/90-DB-KSP-X4
6	MSP80-KS-X4
7	RP80/500-KS-X4
8	PJD80/125-KS-X4-IZ
9	RPD80/125/1000-KS-X4-IZ
10	PDK125/10-X
11	KPD125-X
12	USD80/125-X4-IZ

invent. build. enjoy.

Połączenie kielichowe

Poszczególne elementy systemu kominowego łączone są przez włożenie jednej części elementu - nypla, w drugą roztłoczoną część elementu - kielicha. Dzięki połączeniu kielichowemu otrzymujemy szczelną i sztywną konstrukcję wkładu kominowego. Sposób łączenia elementów umożliwia prawidłowy spływ skroplin po ścianach wkładu kominowego, do miski odprowadzającej skropliny. Zastosowanie uszczelki z gumy silikonowej, znajdującej się w przetłoczeniu kielicha, zapewnia szczelność systemu przy nadciśnieniu spalin do 200Pa.

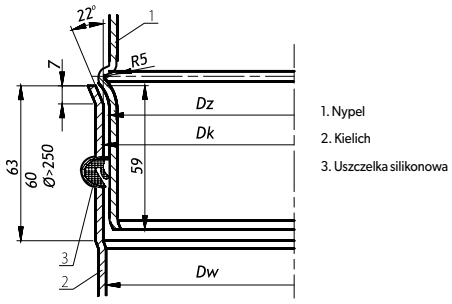

Rys. Sposób łączenia elementów rurowych jednościennych

Przykładowe zastosowanie elementów: SKS-X

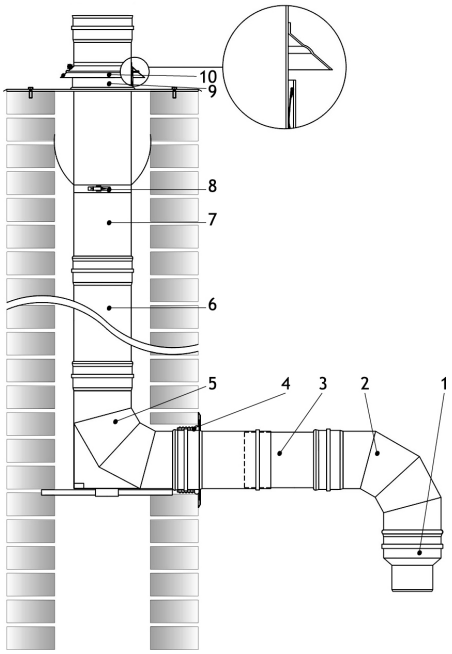

LP	Nazwa elementu	Kod produktu
1	Redukcja (adaptor)	RD80/60-KS-X4
2	Kolano stałe 90°	KS80/90-KS-X4
3	Rura teleskopowa	RT80/2X250-KS-X4
4	Rozeta	ROZ80-CH
5	Kolano stałe 90° ze wspornikiem	KSW80/90-KS-X4
6	Rura prosta 250 mm	RP80/250-KS-X4
7	Rura prosta 1000 mm	RP80/1000-KS-X4
8	Obejma ustalająca	OU80-X
9	Płyta dachowa	PD80-X
10	Kołnierz przeciwdeszczowy	KPD80-X

Rys. Przykład budowy komina z elementów kominów spalinowych - wyrzut spalin pionowy.

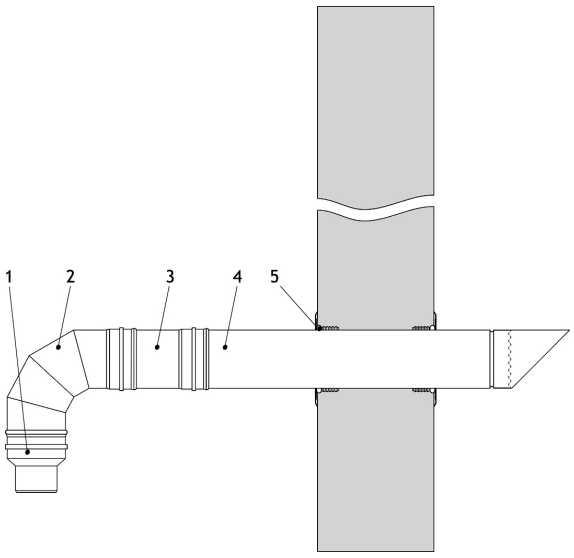

LP	Nazwa elementu	Kod produktu
1	Redukcja (adaptor)	RD80/60-KS-X4
2	Kolano stałe 90°	KS80/90-KS-X4
3	Rura prosta 250 mm	RP80/250-KS-X4
4	Wylot boczny 1000 mm	WB80/1000-KS-X4
5	Rozeta	ROZ80-CH

Rys. Przykład budowy komina z elementów kominów spalinowych - wyrzut spalin boczny za ścianę.

invent. build. enjoy.

1. RURA PROSTA RP-KS-X

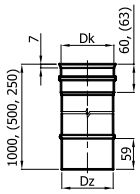

Średnica DN	ø60	ø80	ø100	ø110	ø120	ø130	ø140	ø150	ø160	ø180	ø200	ø225	ø250	dla s=0,4÷0,6
Dz	60.2	80.0	100.7	111.8	122.9	132.5	140.5	151.7	161.2	181.9	201.0	226.6	252.1	
Dk	60.5	81.0	101.7	112.8	123.9	133.5	141.5	152.7	162.2	182.9	202.0	227.6	253.1	
Waga [kg]	0.60	0.80	1.00	1.10	1.20	1.30	1.40	1.90	2.00	2.30	2.50	3.40	3.80	

RP x / L - KS - X ...

- grubość blachy s
- materiał
- kominy spalinowe
- długość rury w [mm]
- średnica DN
- rura prosta

Przeznaczenie elementu	S	S - przewody spalinowe
	*	D - przewody dymowe
Materiał	X	X - bl. kwasoodporna 1.4301
Grubość blachy s	4	4 - grubość blachy 0,4 mm
	5	5 - grubość blachy 0,5 mm
	6	6 - grubość blachy 0,6 mm

* z urządzeń grzewczych na pelet

2. RURA PROSTA Z KRÓĆCEM POMIAROWYM 1/4" ROP-KS-X

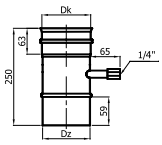

Średnica DN	ø60	ø80	ø100	ø110	ø120	ø130	ø140	ø150	ø160	ø180	ø200	ø225	ø250	dla s=0,4÷0,6
Dz	60.2	80.0	100.7	111.8	122.9	132.5	140.5	151.7	161.2	181.9	201.0	226.7	252.1	
Dk	60.5	81.0	101.7	112.8	123.9	133.5	141.5	152.7	162.2	182.9	202.0	227.6	253.1	
Waga [kg]	0.25	0.30	0.35	0.40	0.40	0.45	0.45	0.60	0.60	0.70	0.75	0.85	1.00	

ROP x / 250 - KS - X ...

- grubość blachy s
- materiał
- kominy spalinowe
- długość rury w [mm]
- średnica DN
- rura prosta z króćcem pomiarowym 1/4"

Przeznaczenie elementu	S	S - przewody spalinowe
	*	D - przewody dymowe
Materiał	X	X - bl. kwasoodporna 1.4301
Grubość blachy s	4	4 - grubość blachy 0,4 mm
	5	5 - grubość blachy 0,5 mm
	6	6 - grubość blachy 0,6 mm

* z urządzeń grzewczych na pelet

3. RURA TELESKOPOWA RT-KS-X

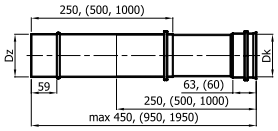

Średnica DN	ø60	ø80	ø100	ø110	ø120	ø130	ø140	ø150	ø160	ø180	ø200	ø225	ø250	dla s=0,4÷0,6 L=2x 250
Dz	60.2	80.0	100.7	111.8	122.9	132.5	140.5	151.7	161.2	181.9	201.0	226.7	252.1	
Dk	60.5	81.0	101.7	112.8	123.9	133.5	141.5	152.7	162.2	182.9	202.0	227.6	253.1	
Waga [kg]	0.30	0.40	0.50	0.55	0.60	0.65	0.70	0.95	1.00	1.15	1.25	1.70	1.90	

RT x / 2xL - KS - X ...

- grubość blachy s
- materiał
- kominy spalinowe
- na przykład 2x250, długość
- średnica DN
- rura teleskopowa

Przeznaczenie elementu	S	S - przewody spalinowe
	*	D - przewody dymowe
Materiał	X	X - bl. kwasoodporna 1.4301
Grubość blachy s	4	4 - grubość blachy 0,4 mm
	5	5 - grubość blachy 0,5 mm
	6	6 - grubość blachy 0,6 mm

* z urządzeń grzewczych na pelet

4. WYLOT BOCZNY Z SIATKĄ WB-KS-X

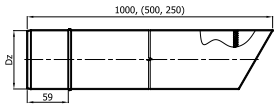

Średnica DN	ø60	ø80	ø100	ø110	ø120	ø130	ø140	ø150	ø160	ø180	ø200	ø225	ø250	dla s=0,4÷0,6
Dz	60.2	80.0	100.7	111.8	122.9	132.5	140.5	151.7	161.2	181.9	201.0	226.7	252.1	
Waga [kg]	0.60	0.80	1.00	1.10	1.20	1.30	1.40	1.90	2.00	2.30	2.50	3.00	3.30	

WB x / L - KS - X ...

- grubość blachy s
- materiał
- kominy spalinowe
- długość rury w [mm]
- średnica DN
- wylot boczny

Przeznaczenie elementu	S	S - przewody spalinowe
	*	D - przewody dymowe
Materiał	X	X - bl. kwasoodporna 1.4301
Grubość blachy s	4	4 - grubość blachy 0,4 mm
	5	5 - grubość blachy 0,5 mm
	6	6 - grubość blachy 0,6 mm

* z urządzeń grzewczych na pelet

invent. build. enjoy.

5. REDUKCJA RD-KS-X

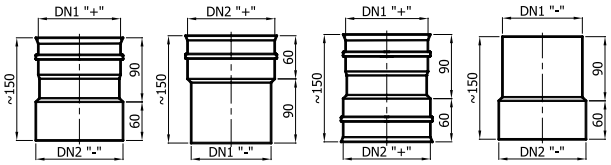

np. **RD+80/-60-KS**

„+" kielich
„-" nypel

Średnica DN	ø60	ø80	ø100	ø110	ø120	ø130	ø140	ø150	ø160	ø180	ø200	ø225	ø250	dla s=0.4÷0.6
Waga [kg]	0.10	0.15	0.19	0.21	0.23	0.25	0.32	0.34	0.36	0.41	0.45	0.51	0.57	

RD ±x / ±y - KS - X ...

- grubość blachy s
- materiał
- kominy spalinowe
- średnica DN2
- średnica DN1
- rura teleskopowa

Przeznaczenie elementu	S	S - przewody spalinowe
	*	D - przewody dymowe
Materiał	X	X - bl. kwasoodporna 1.4301
Grubość blachy s	4	4 - grubość blachy 0,4 mm
	5	5 - grubość blachy 0,5 mm
	6	6 - grubość blachy 0,6 mm

* z urządzeń grzewczych na pelet

6. TRÓJNIK 87° TR/90-KS-X, TRÓJNIK 93° TR/90-KS-X-TURBO

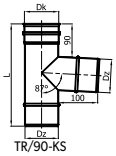

TR/90-KS

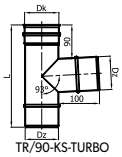

TR/90-KS-TURBO

Średnica DN	ø60	ø80	ø100	ø110	ø120	ø130	ø140	ø150	ø160	ø180	ø200	ø225	ø250	dla s=0.4÷0.6
Dz	60.2	80.0	100.7	111.8	122.9	132.5	140.5	151.7	161.2	181.9	201.0	226.7	252.1	
Dk	60.5	81.0	101.7	112.8	123.9	133.5	141.5	152.7	162.2	182.9	202.0	227.6	253.1	
L [mm]	240	260	280	290	300	310	320	330	340	360	380	405	430	
Waga [kg]	0.20	0.30	0.40	0.45	0.50	0.55	0.60	0.80	0.90	1.10	1.20	1.75	2.00	

TR x / 90 - KS - X ... - TURBO

- dla kotłów TURBO
- grubość blachy s
- materiał
- kominy spalinowe
- kąt 90°
- średnica DN
- trójnik

Przeznaczenie elementu	S	S - przewody spalinowe
	*	D - przewody dymowe
Materiał	X	X - bl. kwasoodporna 1.4301
Grubość blachy s	4	4 - grubość blachy 0,4 mm
	5	5 - grubość blachy 0,5 mm
	6	6 - grubość blachy 0,6 mm

* z urządzeń grzewczych na pelet

7. DASZEK KOMINOWY DK-KS-X

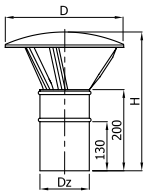

Średnica DN	ø60	ø80	ø100	ø110	ø120	ø130	ø140	ø150	ø160	ø180	ø200	dla s=0.4÷0.6
Dz	59.0	78.7	99.4	110.5	121.7	131.2	139.0	150.1	159.7	180.4	199.5	
D	160	160	220	220	250	250	290	290	290	290	350	
H	315	315	330	335	340	355	360	365	365	365	400	
Waga [kg]	0.40	0.45	0.50	0.55	0.60	0.65	0.70	0.85	0.90	1.00	1.10	

DK x - KS - X ...

- grubość blachy s
- materiał
- kominy spalinowe
- średnica DN
- daszek kominowy

Przeznaczenie elementu	S	S - przewody spalinowe
	*	D - przewody dymowe
Materiał	X	X - bl. kwasoodporna 1.4301
Grubość blachy s	4	4 - grubość blachy 0,4 mm
	5	5 - grubość blachy 0,5 mm
	6	6 - grubość blachy 0,6 mm

* z urządzeń grzewczych na pelet

8. DASZEK KOMINOWY DK-KS-X

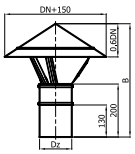

Średnica DN	ø225	ø250	dla s=0.6
Dz	224.5	250.2	
B	470	500	
Waga [kg]	1.75	2.00	

DK x - KS - X ...

- grubość blachy s
- materiał
- kominy spalinowe
- średnica DN
- daszek kominowy

Przeznaczenie elementu	S	S - przewody spalinowe
	*	D - przewody dymowe
Materiał	X	X - bl. kwasoodporna 1.4301
Grubość blachy s	4	4 - grubość blachy 0,4 mm
	5	5 - grubość blachy 0,5 mm
	6	6 - grubość blachy 0,6 mm

* z urządzeń grzewczych na pelet

invent. build. enjoy.

9. PŁYTA DACHOWA PDP-KS

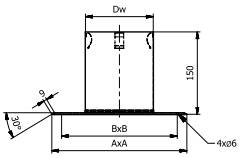

Średnica DN	ø60	ø80	ø100	ø110	ø120	ø130	ø140	ø150	ø160	ø180	ø200	ø225	ø250	dla s=0,4÷0,6
Dw [mm]	99.8	125.2	150.7	160.3	181.0	200.1	225.5	225.5	250.9	300.3	300.3	324.2	324.2	
A [mm]	250	250	300	300	300	300	350	350	400	450	450	450	450	
B [mm]	210	210	260	260	260	290	310	310	360	410	410	410	410	
Waga [kg]	0.60	0.65	0.80	0.80	0.85	0.95	1.20	1.25	1.45	1.65	1.70	1.85	1.90	

PDP x - KS - X ...

- grubość blachy s
- materiał
- kominy spalinowe
- średnica DN
- płyta dachowa podwyższona

Przeznaczenie elementu	S	S - przewody spalinowe
Materiał	X	X - bl. kwasoodporna 1.4301
Grubość blachy s	4	4 - grubość blachy 0,4 mm
	5	5 - grubość blachy 0,5 mm
	6	6 - grubość blachy 0,6 mm

10. PODSTAWA WCISKANA PRT-KS

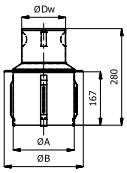

øA-DC- 6 mm
øB-DC+ 37 mm

Średnica DN	ø60	ø80	ø100	ø110	ø120	ø130	ø140	ø150	ø160	ø180	ø200	ø225	ø250	dla s=0,4÷0,6
øDw [mm]	99.8	125.2	150.7	160.3	181.0	200.1	225.5	225.5	250.9	300.3	324.2	324.2	324.2	
Waga [kg]	0.60	0.65	0.80	0.80	0.85	0.95	1.20	1.25	1.45	1.65	1.70	1.85	1.90	

PRT DN / DC - KS - X ...

- grubość blachy s
- materiał
- kominy spalinowe
- średnica komina ceramicznego
- średnica komina spalinowego
- podstawa

Przeznaczenie elementu	S	S - przewody spalinowe
Materiał	X	X - bl. kwasoodporna 1.4301
Grubość blachy s	4	4 - grubość blachy 0,4 mm
	5	5 - grubość blachy 0,5 mm
	6	6 - grubość blachy 0,6 mm

11. ZAŚLEPKA TRÓJNIKA ZTR-KS

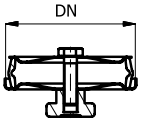

ZTR x - KS - X ...

- grubość blachy s
- materiał
- kominy spalinowe
- średnica DN
- zaślepka trójnika

Przeznaczenie elementu	S	S - przewody spalinowe
Materiał	X	X - bl. kwasoodporna 1.4301
Grubość blachy s	4	4 - grubość blachy 0,4 mm
	5	5 - grubość blachy 0,5 mm
	6	6 - grubość blachy 0,6 mm

Średnica DN	ø80	dla s=0.4÷0.6
Waga [kg]	0.18	

12. KOŁNIERZ PRZECIWDESZCZOWY Z CZERPNIĄ POWIETRZA KPD-KS

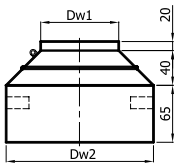

Średnica DN	ø60	ø80	ø100	ø110	ø120	ø130	ø140	ø150	ø160	ø180	ø200	ø225	ø250	dla s=0,4÷0,6
Dw1	60.1	80.1	100.8	111.9	123.0	132.6	140.6	151.8	161.3	182.0	201.1	226.7	252.2	
Dw2	160	180	210	220	240	260	280	280	310	360	360	410	140	
Waga [kg]	0.20	0.25	0.25	0.30	0.30	0.35	0.45	0.45	0.50	0.55	0.55	0.60	0.60	

KPD x - KS - X ...

- grubość blachy s
- materiał
- kominy spalinowe
- średnica DN
- kołnierz przeciwdeszczowy

Przeznaczenie elementu	S	S - przewody spalinowe
Materiał	X	X - bl. kwasoodporna 1.4301
Grubość blachy s	4	4 - grubość blachy 0,4 mm
	5	5 - grubość blachy 0,5 mm
	6	6 - grubość blachy 0,6 mm

13. MISKA / ZAŚLEPKA MS-KS-X

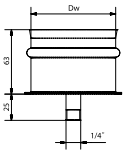

Średnica DN	ø60	ø80	ø90	ø100	ø110	ø120	ø130	ø140	ø150	ø160	ø180	ø200	ø225	ø250	dla s=0,4÷0,6
Dw [mm]	59.6	79.2	99.9	111.0	122.1	131.7	139.7	150.7	160.2	180.9	200.0	225.4	250.9	251.0	
Waga [kg]	0.16	0.18	0.20	0.21	0.23	0.24	0.26	0.30	0.33	0.35	0.40	0.45	0.50	0.60	

MS x - KS - X ...

- grubość blachy s
- materiał
- kominy spalinowe
- średnica DN
- miska

Przeznaczenie elementu	S	S - przewody spalinowe
	*	D - przewody dymowe
Materiał	X	X - bl. kwasoodporna 1.4301
Grubość blachy s	4	4 - grubość blachy 0,4 mm
	5	5 - grubość blachy 0,5 mm
	6	6 - grubość blachy 0,6 mm

* z urządzeń grzewczych na pelet

invent. build. enjoy.

14. MISKA / ZAŚLEPKA ZT-KS-X

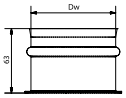

Średnica DN	ø60	ø80	ø90	ø100	ø110	ø120	ø130	ø140	ø150	ø160	ø180	ø200	ø225	ø250	
Dw [mm]	59.6	79.2	99.9	111.0	122.1	131.7	139.7	150.7	160.2	180.9	200.0	225.4	250.9	251.0	dla s=0.4÷0.6
Waga [kg]	0.14	0.16	0.18	0.19	0.21	0.22	0.24	0.28	0.31	0.32	0.38	0.43	0.48	0.58	

ZT x - KS - X ...

- grubość blachy s
- materiał
- kominy spalinowe
- średnica DN
- miska

Przeznaczenie elementu	S	S - przewody spalinowe
	*	D - przewody dymowe
Materiał	X	X - bl. kwasoodporna 1.4301
Grubość blachy s	4	4 - grubość blachy 0,4 mm
	5	5 - grubość blachy 0,5 mm
	6	6 - grubość blachy 0,6 mm

* z urządzeń grzewczych na pelet

15. MISKA PIONOWA MSP-KS-X

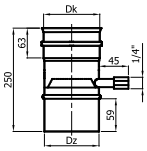

Średnica DN	ø60	ø80	ø100	ø110	ø120	ø130	ø140	ø150	ø160	ø180	ø200	ø225	ø250	
Dz	60.2	80.0	100.7	111.8	122.9	132.5	140.5	151.7	161.2	181.9	201.0	226.6	252.1	dla s=0,4÷0,6
Dk	60.5	81.0	101.7	112.8	123.9	133.5	141.5	152.7	162.2	182.9	202.0	227.6	253.1	
Waga [kg]	0.25	0.30	0.35	0.40	0.40	0.45	0.45	0.60	0.60	0.70	0.75	0.85	1.00	

MSP x - KS - X ...

- grubość blachy s
- materiał
- kominy spalinowe
- średnica DN
- miska pionowa

Przeznaczenie elementu	S	S - przewody spalinowe
	*	D - przewody dymowe
Materiał	X	X - bl. kwasoodporna 1.4301
Grubość blachy s	4	4 - grubość blachy 0,4 mm
	5	5 - grubość blachy 0,5 mm
	6	6 - grubość blachy 0,6 mm

* z urządzeń grzewczych na pelet

16. MISKA PIONOWA MSP-X

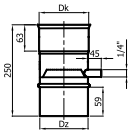

Średnica DN	ø100	ø125	ø150	ø160	ø180	ø200	ø225	ø250	ø300	ø350	
Dz	100.8	124.6	151.9	161.4	182.1	201.2	226.7	252.2	301.6	350.9	dla s=0,4÷0,6
Dk	101.8	125.6	152.9	162.4	183.1	202.2	227.7	253.2	303.1	352.4	
Waga [kg]	0.45	0.50	0.70	0.75	0.85	0.90	1.00	1.10	1.30	1.50	

MSP x - X ...

- grubość blachy s
- materiał
- średnica DN
- miska pionowa

Przeznaczenie elementu	S	S - przewody spalinowe
	*	D - przewody dymowe
Materiał	X	X - bl. kwasoodporna 1.4301
Grubość blachy s	4	4 - grubość blachy 0,4 mm
	5	5 - grubość blachy 0,5 mm
	6	6 - grubość blachy 0,6 mm

* z urządzeń grzewczych na pelet

17. KOLANO STAŁE 87° KS/90-KS-X, KOLANO STAŁE 93° KS/90-KS-X-TURBO

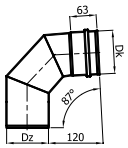

KS/90-KS

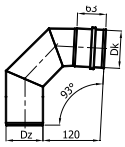

KS/90-KS-TURBO

Średnica DN	ø60	ø80	ø100	ø110	ø120	ø130	ø140	ø150	ø160	ø180	ø200	ø225	ø250	
Dz [mm]	60.2	80.0	100.7	111.8	122.9	132.5	140.5	151.7	161.2	181.9	201.0	226.6	252.1	dla s=0,4÷0,6
Dk [mm]	60.5	81.0	101.7	112.8	123.9	133.5	141.5	152.7	162.2	182.9	202.0	227.6	253.1	
Waga [kg]	0.19	0.24	0.36	0.40	0.44	0.48	0.60	0.70	0.85	0.90	1.05	1.40	1.85	

KS x / 90 - KS - X ... - TURBO

- dla kotłów TURBO
- grubość blachy s
- materiał
- kominy spalinowe
- kąt 90°
- średnica DN
- kolano stałe

Przeznaczenie elementu	S	S - przewody spalinowe
	*	D - przewody dymowe
Materiał	X	X - bl. kwasoodporna 1.4301
Grubość blachy s	4	4 - grubość blachy 0,4 mm
	5	5 - grubość blachy 0,5 mm
	6	6 - grubość blachy 0,6 mm

* z urządzeń grzewczych na pelet

invent. build. enjoy.

18. KOLANO STAŁE 87° ZE WSPORNIKIEM KSW/90-KS-X

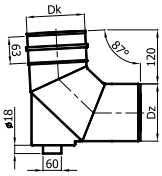

Średnica DN	ø60	ø80	ø100	ø110	ø120	ø130	ø140	ø150	ø160	ø180	ø200	ø225	ø250	dla s=0,4÷0,6
Dz [mm]	60.2	80.0	100.7	111.8	122.9	132.5	140.5	151.7	161.2	181.9	201.0	226.6	252.1	
Dk [mm]	60.5	81.0	101.7	112.8	123.9	133.5	141.5	152.7	162.2	182.9	202.0	227.6	253.1	
Waga [kg]	0.19	0.24	0.36	0.40	0.44	0.48	0.60	0.70	0.85	0.90	1.05	1.40	1.85	

KS x/90-KS-X...

- grubość blachy s
- materiał
- kominy spalinowe
- kąt 90°
- średnica DN
- kolano stałe ze wspornikiem

Przeznaczenie elementu	S	S - przewody spalinowe
	*	D - przewody dymowe
Materiał	X	X - bl. kwasoodporna 1.4301
Grubość blachy s	4	4 - grubość blachy 0,4 mm
	5	5 - grubość blachy 0,5 mm
	6	6 - grubość blachy 0,6 mm

* z urządzeń grzewczych na pelet

19. KOLANO STAŁE 45° KS/45-KS-X

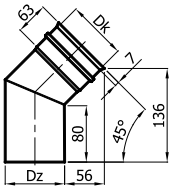

Średnica DN	ø60	ø80	ø100	ø110	ø120	ø130	ø140	ø150	ø160	ø180	ø200	ø225	ø250	dla s=0,4÷0,6
Dz	60.2	80.0	100.7	111.8	122.9	132.5	140.5	151.7	161.2	181.9	201.0	226.6	252.1	
Dk	60.5	81.0	101.7	112.8	123.9	133.5	141.5	152.7	162.2	182.9	202.0	227.6	253.1	
Waga [kg]	0.12	0.16	0.24	0.24	0.28	0.32	0.40	0.42	0.50	0.60	0.66	0.95	1.10	

KS x/45-KS-X...

- grubość blachy s
- materiał
- kominy spalinowe
- kąt 45°
- średnica DN
- kolano stałe

Przeznaczenie elementu	S	S - przewody spalinowe
	*	D - przewody dymowe
Materiał	X	X - bl. kwasoodporna 1.4301
Grubość blachy s	4	4 - grubość blachy 0,4 mm
	5	5 - grubość blachy 0,5 mm
	6	6 - grubość blachy 0,6 mm

* z urządzeń grzewczych na pelet